*訂購時請將圖面連同訂單一併回傳.　*Please send back with order while ordering.

客戶確認 Confirmed

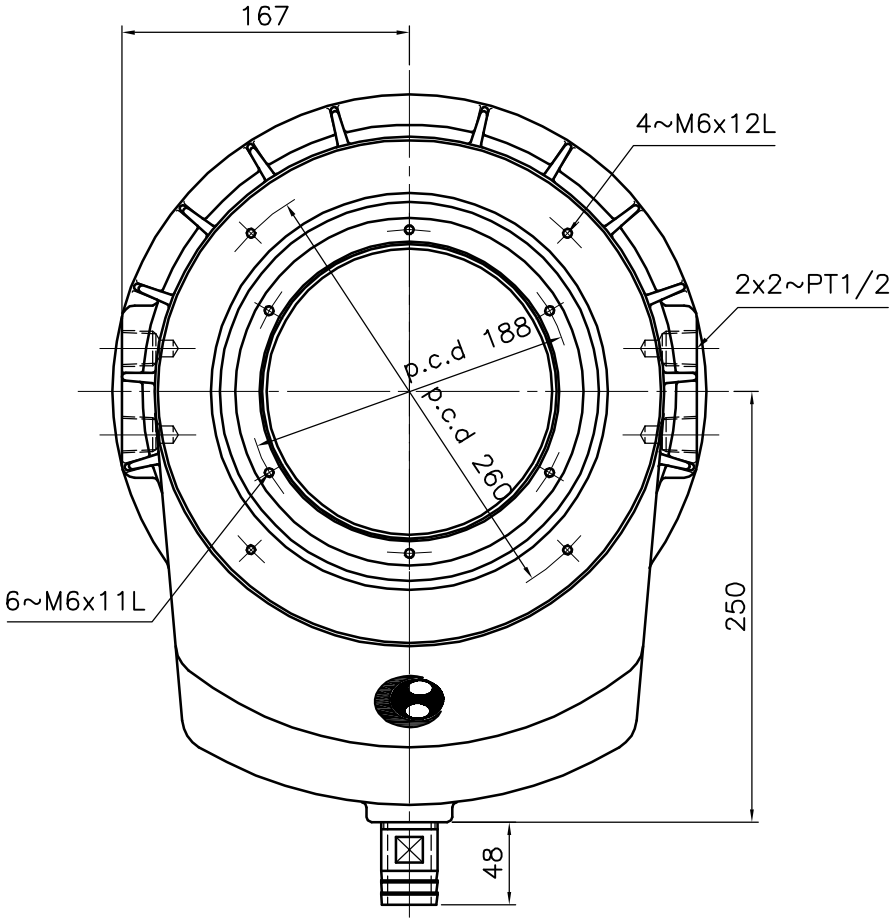

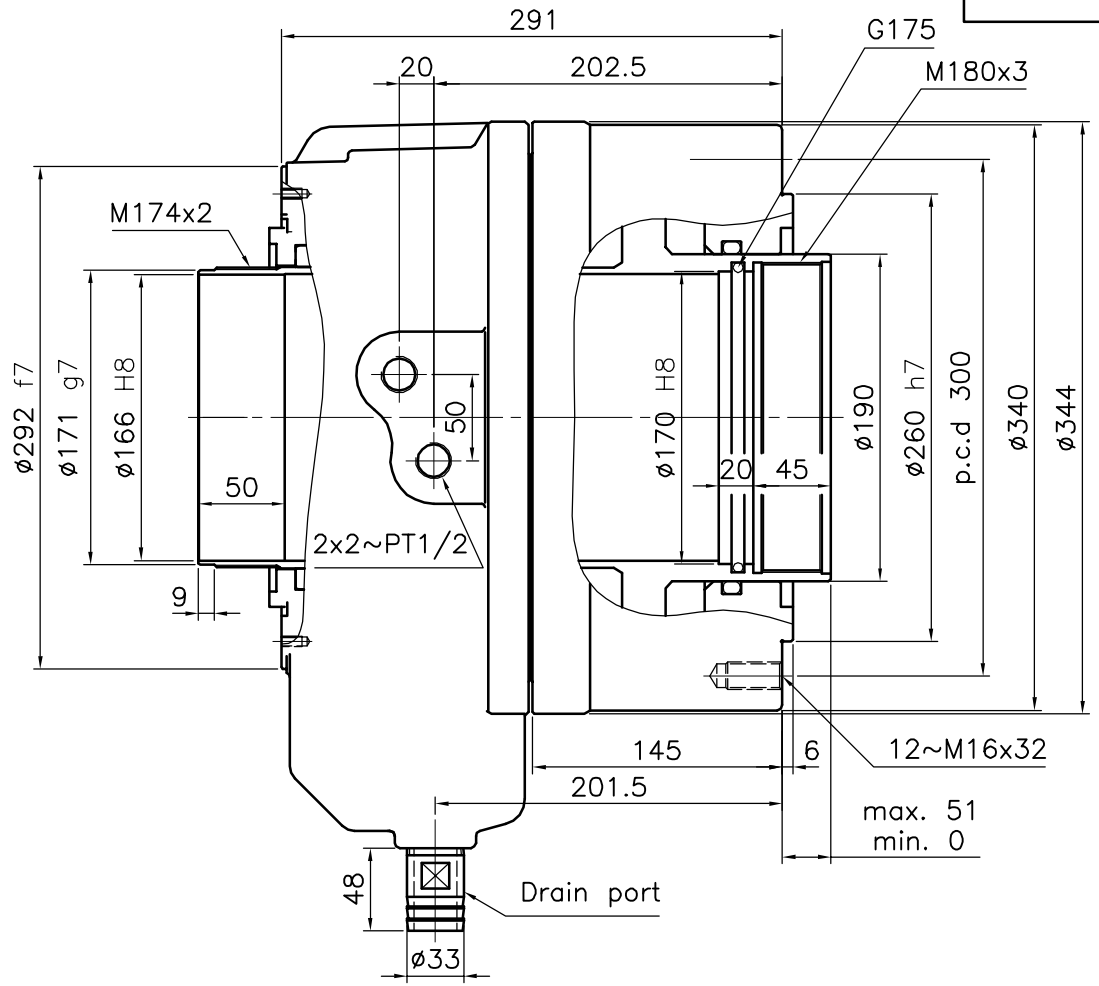

名稱 Name	超短型中空迴轉油壓缸 ROTATING HYDRAULIC CYLINDER	
規格 Spec. / 型號 Model	TK-2416L	
活塞面積 Eff. piston area	押側 Extend cm^2	418.4
	拉側 Retract cm^2	375.4
行程	Piston stroke mm	51
最高使用迴轉數	Max. speed r.p.m.	2000
最高使用壓力	Max. pressure kgf/cm^2	30
I	Moment of intertia kgf m^2	1.31
重量	Weight kgs	79.2
總洩漏量	otal oil leakage liter/min	9

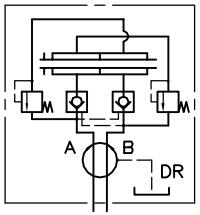

- 洩油孔配管務必單獨接回油槽，以避免產生背壓.
- The drain port should be independently connected to oil tank to avoid back pressure.

*為確保產品品質日益精進，敝公司擁有設計變更之權.　*Subject to technical changes.

佳賀精機股份有限公司
AUTOGRIP MACHINERY CO., LTD.

A3 | 版本/次 B | 日期 2010/06/28 | 檔案 \CLD2\TK-2416LCS