規格 Spec. / 型號 Model	活塞面積 Eff. piston area cm^2 押側 Extend	拉側 Retract	爪行程(直徑)mm Jaw Stroke (Dia.)	夾持直徑 Chucking Dia. mm 最大 Max.	最小 min.	最大夾持力 kgf Max clamping force	最高使用壓力 kg/cm^2 Max. pressure	重量 kg Weight
CP-50	38.48	33.57	50	215	–	1812	35	18.5

客戶確認 Confirmed

*訂購時請將圖面連同訂單一併回傳。 *Please send back with order while ordering.

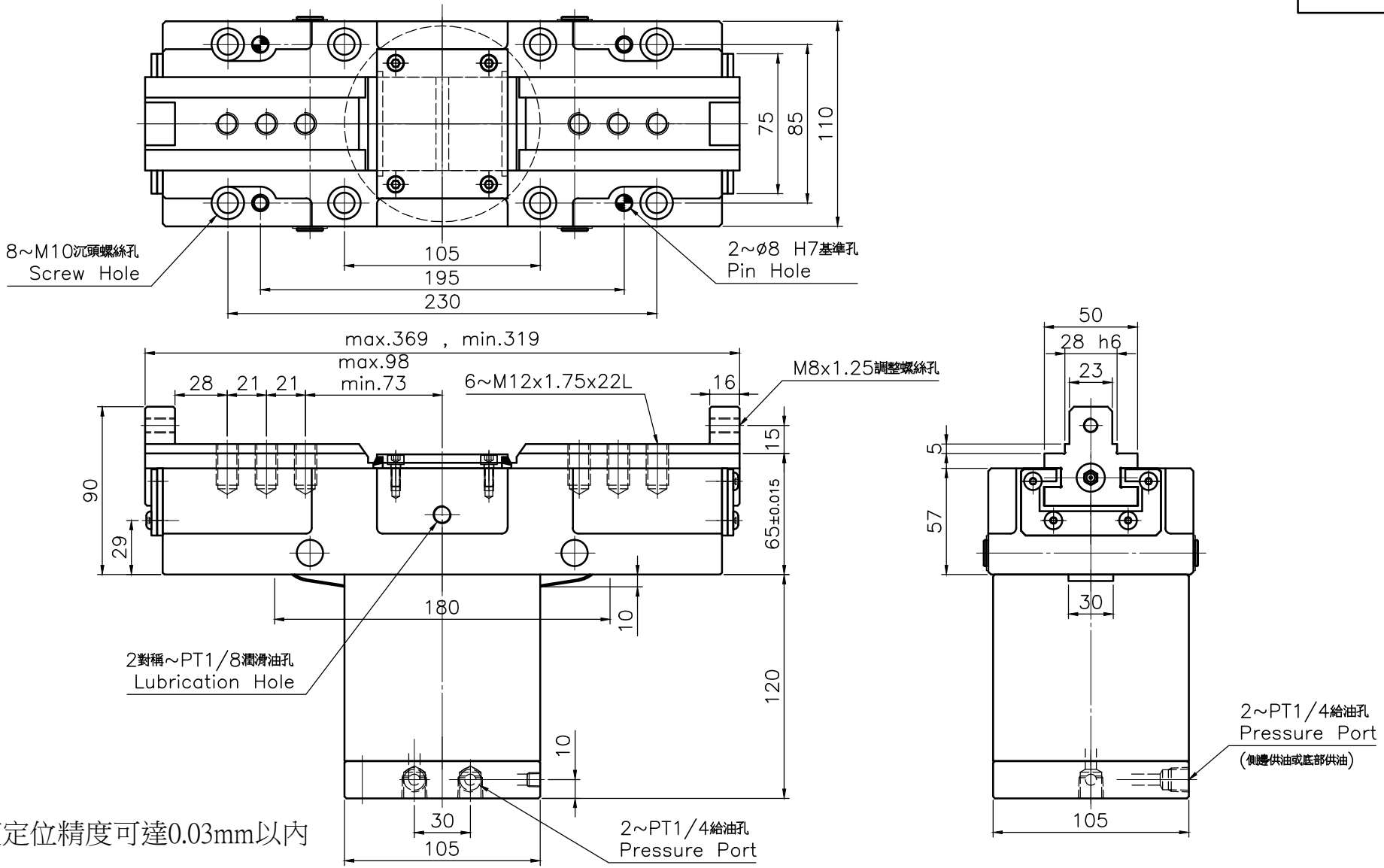

重複定位精度可達0.03mm以內

同步夾具 Synchronous Clamp

*為確保產品品質日益精進，敝公司擁有設計變更之權。 *Subject to technical changes.

AUTOGRIP AUTOGRIP MACHINERY CO., LTD.

A3	版本/次	B	日期	2008/09/26	檔 案	\CHK\CF-CP-50