*訂購時請將圖面連同訂單一併回傳． *Please send back with order while ordering.

客戶確認 Confirmed

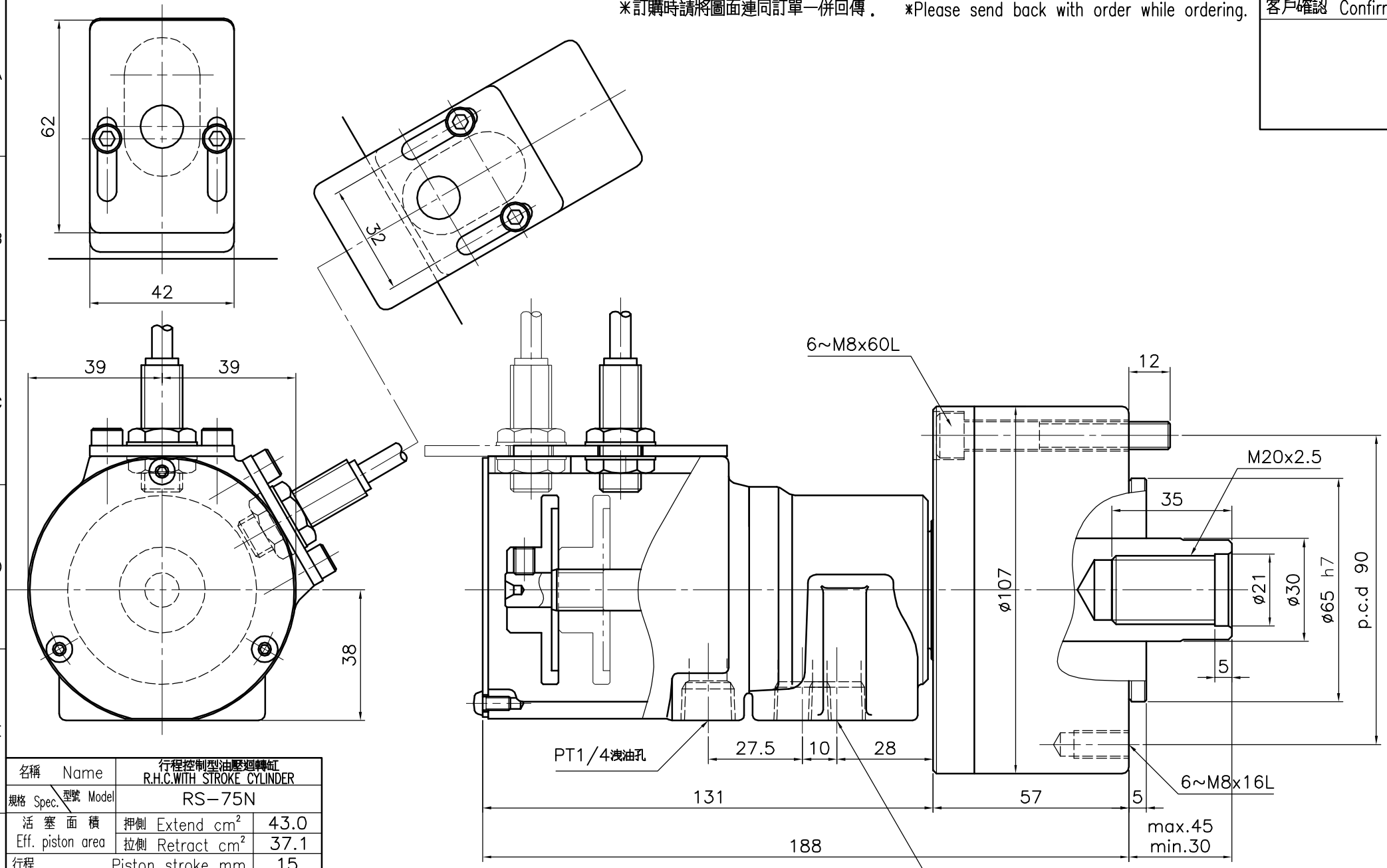

名稱 Name	行程控制型油壓迴轉缸 R.H.C.WITH STROKE CYLINDER	
規格 Spec. / 型號 Model	RS-75N	
活塞面積 Eff. piston area	押側 Extend cm^2	43.0
	拉側 Retract cm^2	37.1
行程 Piston stroke mm		15
最高使用迴轉數 Max. speed r.p.m.		6000
最高使用壓力 Max. pressure kgf/cm^2		40
I Moment of inertia $kgf\,m^2$		0.01
重量 Weight kgs		3.3
總洩漏量 otal oil leakage liter/min		0.8

- 洩油孔配管務必單獨接回油槽，以避免產生背壓．
- The drain port should be independently connected to oil tank to avoid back pressure.

*為確保產品品質日益精進，敝公司擁有設計變更之權． *Subject to technical changes.

AUTOGRIP 佳賀精機股份有限公司 AUTOGRIP MACHINERY CO., LTD.

A3 | 版本/次 B.1 | 日期 89-08-24 | 檔案 \CLD1\RS-05N