＊訂購時請將圖面連同訂單一併回傳。 ＊Please send back with order while ordering.

客戶確認 Confirmed

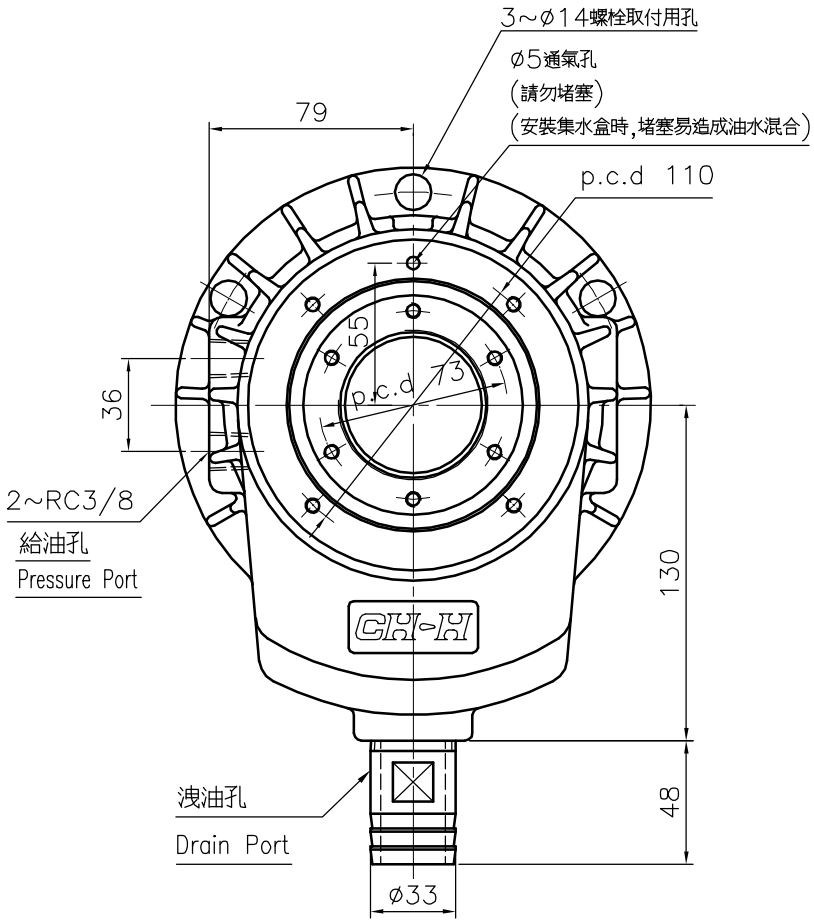

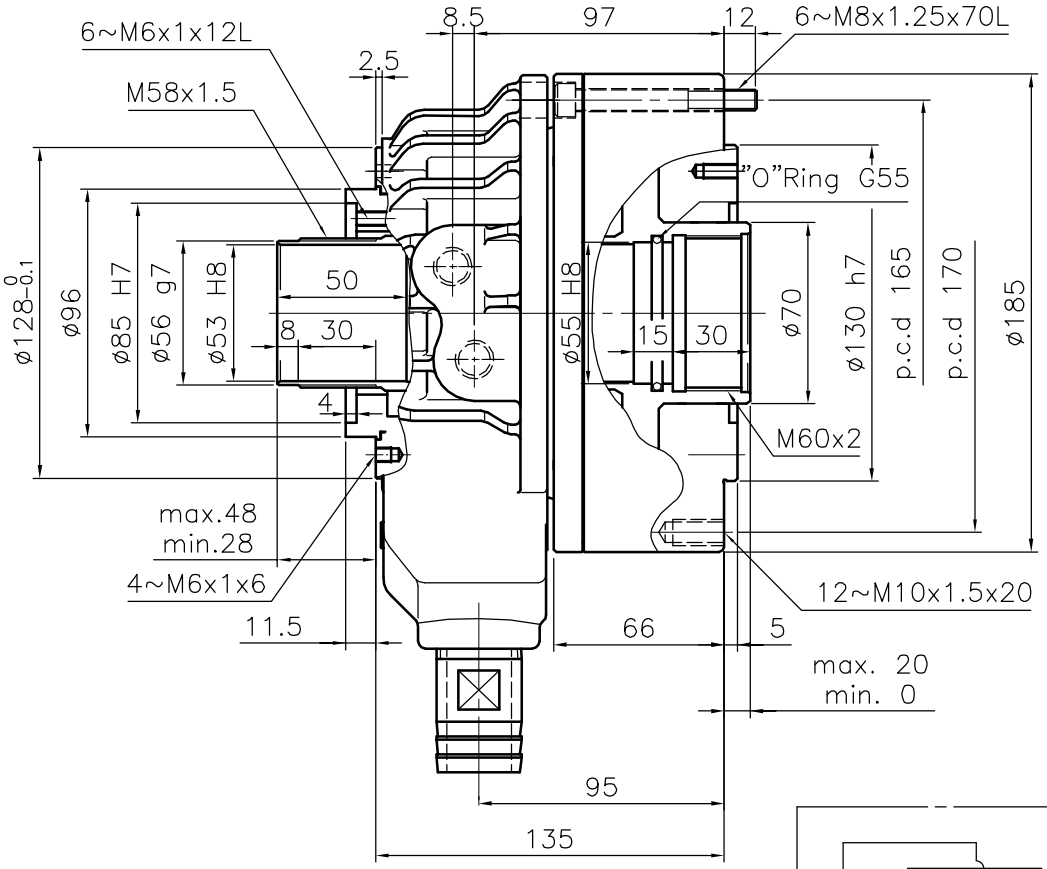

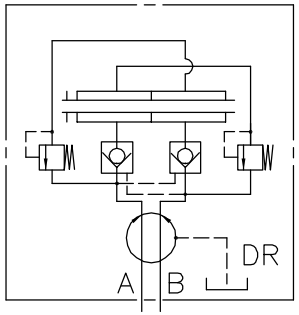

通孔徑 ø53

名稱 Name	超短型中空迴轉油壓缸 SHORT TYPE ROTARY HYD. CYLINDER	
規格 Spec. / 型號 Model	TK－B853	
活塞面積 Eff. piston area	押側 Extend cm^2	135.3
	拉側 Retract cm^2	125
行程	Piston stroke mm	20
最高使用迴轉數	Max. speed r.p.m.	6300
最高使用壓力	Max. pressure kgf/cm^2	45
I	Moment of intertia kgf m^2	0.11
重量	Weight kgs	11.7
總洩漏量	otal oil leakage liter/min	3.9

- 洩油孔配管務必單獨接回油槽，以避免產生背壓.
- The drain port should be independently connected to oil tank to avoid back pressure.

＊為確保產品品質日益精進，敝公司擁有設計變更之權. ＊Subject to technical changes.

佳賀精機股份有限公司
AUTOGRIP MACHINERY CO., LTD.

A3 | 版本/次 | T00 | 日期 | 2021-05-07 | 檔案 | \CLD2\CF-TK-B853