＊訂購時請將圖面連同訂單一併回傳。 ＊Please send back with order while ordering.

客戶確認 Confirmed

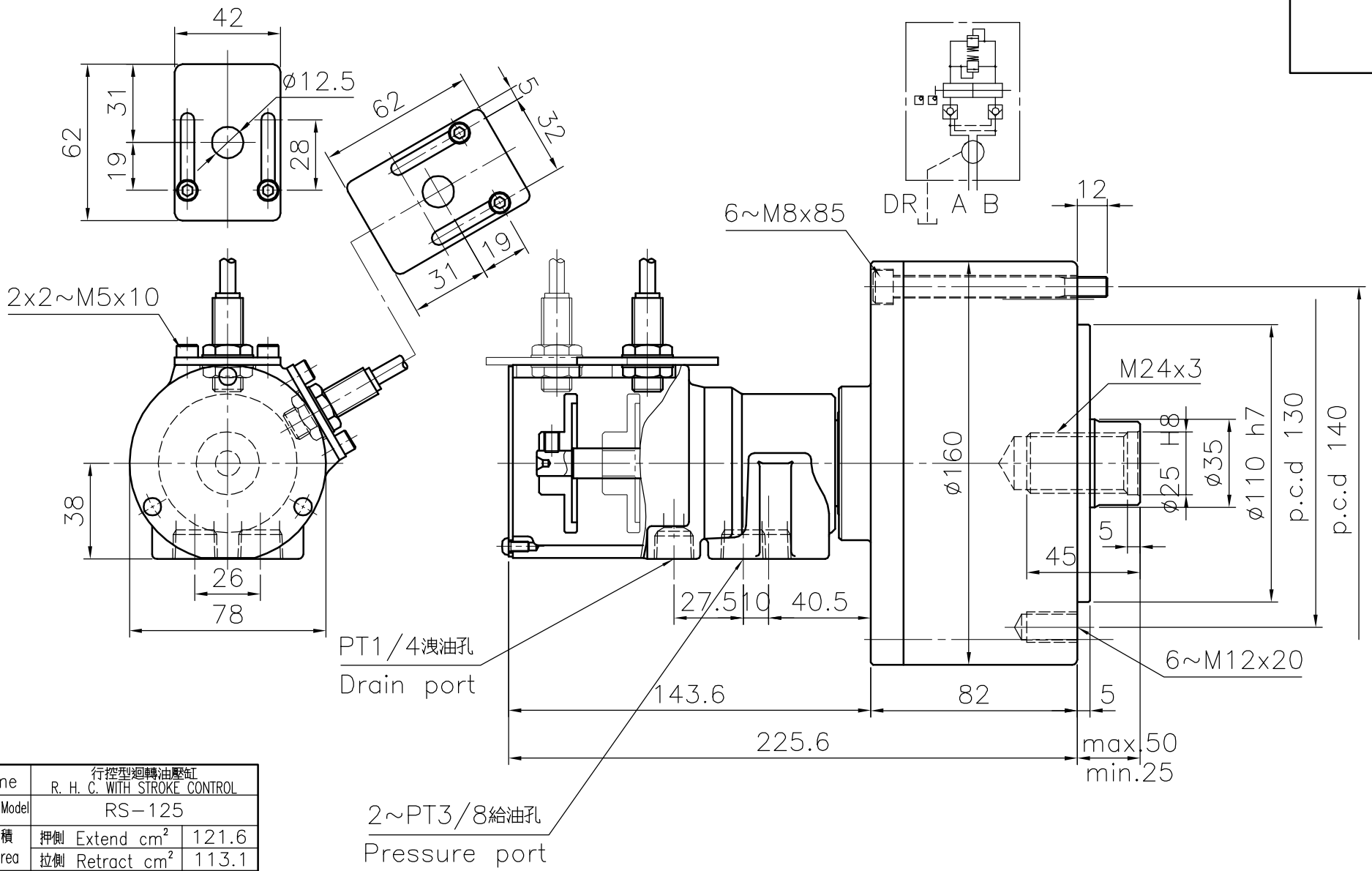

名稱 Name	行控型迴轉油壓缸 R. H. C. WITH STROKE CONTROL	
規格 Spec. / 型號 Model	RS-125	
活塞面積 Eff. piston area	押側 Extend cm^2	121.6
	拉側 Retract cm^2	113.1
行程 Piston stroke mm		25
最高使用迴轉數 Max. speed r.p.m.		6000
最高使用壓力 Max. pressure kgf/cm^2		40
GD^2 Moment of intertia $kgf\ m^2$		0.05
重量 Weight kgs		7.4
總洩漏量 otal oil leakage liter/min		0.8

- 洩油孔配管務必單獨接回油槽，以避免產生背壓。
- The drain port should be independently connected to oil tank to avoid back pressure.

＊為確保產品品質日益精進，敝公司擁有設計變更之權。 ＊Subject to technical changes.

佳賀精機股份有限公司
AUTOGRIP MACHINERY CO., LTD.

A3 | 版本/次 B.1 | 日期 2005-07-27 | 檔案 \CLD1\CF-RS08