*訂購時請將圖面連同訂單一併回傳.　*Please send back with order while ordering.

客戶確認 Confirmed

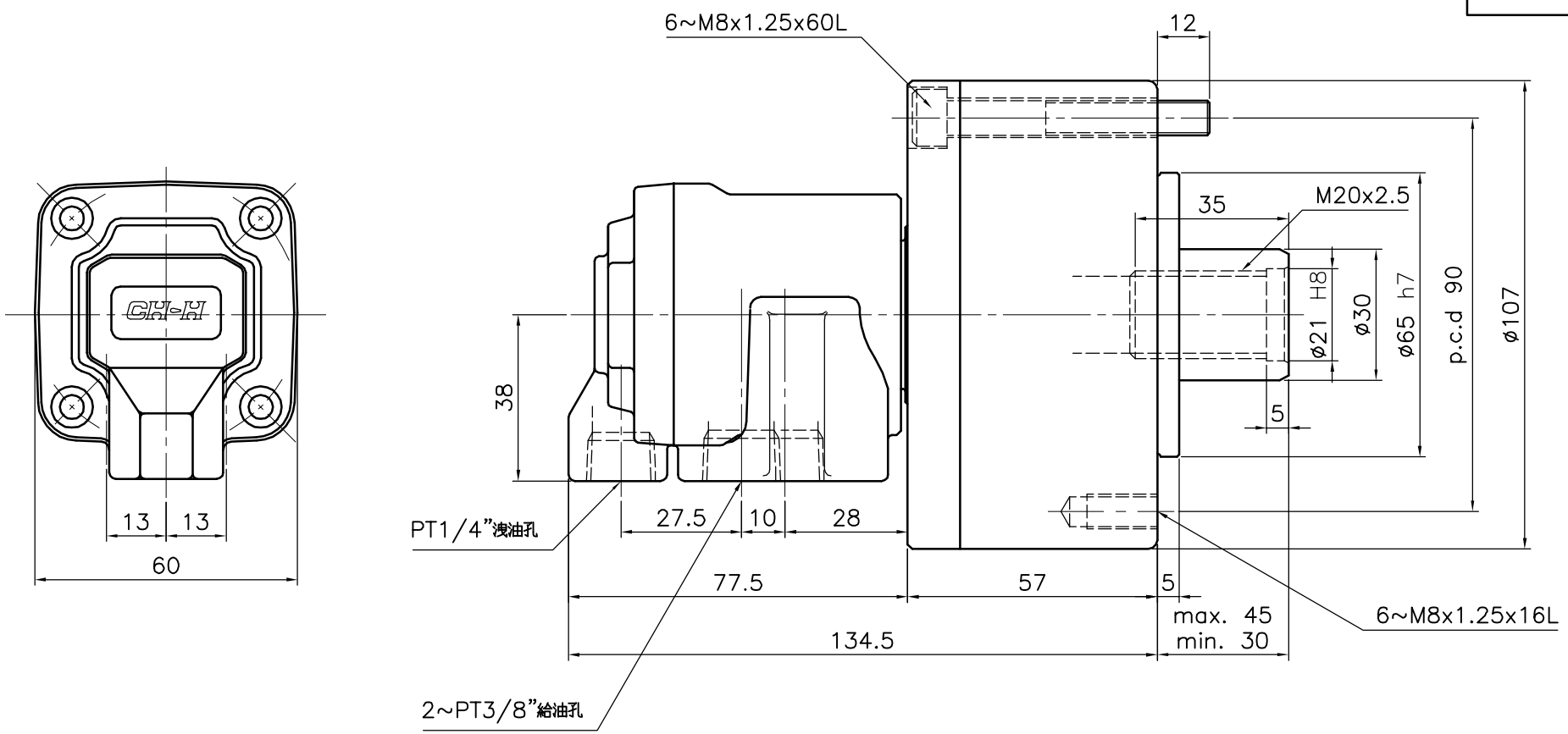

名稱 Name	中實迴轉油壓缸 ROTATING HYDRAULIC CYLINDER	
規格 Spec. / 型號 Model	RK-75N	
活塞面積 Eff. piston area	押側 Extend cm2	44.2
	拉側 Retract cm2	37.1
行程	Piston stroke mm	15
最高使用迴轉數	Max. speed r.p.m.	6000
最高使用壓力	Max. pressure kgf/cm2	40
I	Moment of intertia kgf m2	0.01
重量	Weight kgs	2.8
總洩漏量	otal oil leakage liter/min	0.8

- 洩油孔配管務必單獨接回油槽,以避免產生背壓.
- The drain port should be independently connected to oil tank to avoid back pressure.

*為確保產品品質日益精進,敝公司擁有設計變更之權.　*Subject to technical changes.

佳賀精機股份有限公司
AUTOGRIP MACHINERY CO., LTD.

A3 | 版本/次 B.1 | 日期 2005/03/05 | 檔案 \CLD1\CF-RK05N