*訂購時請將圖面連同訂單一併回傳。 *Please send back with order while ordering.

客戶確認 Confirmed

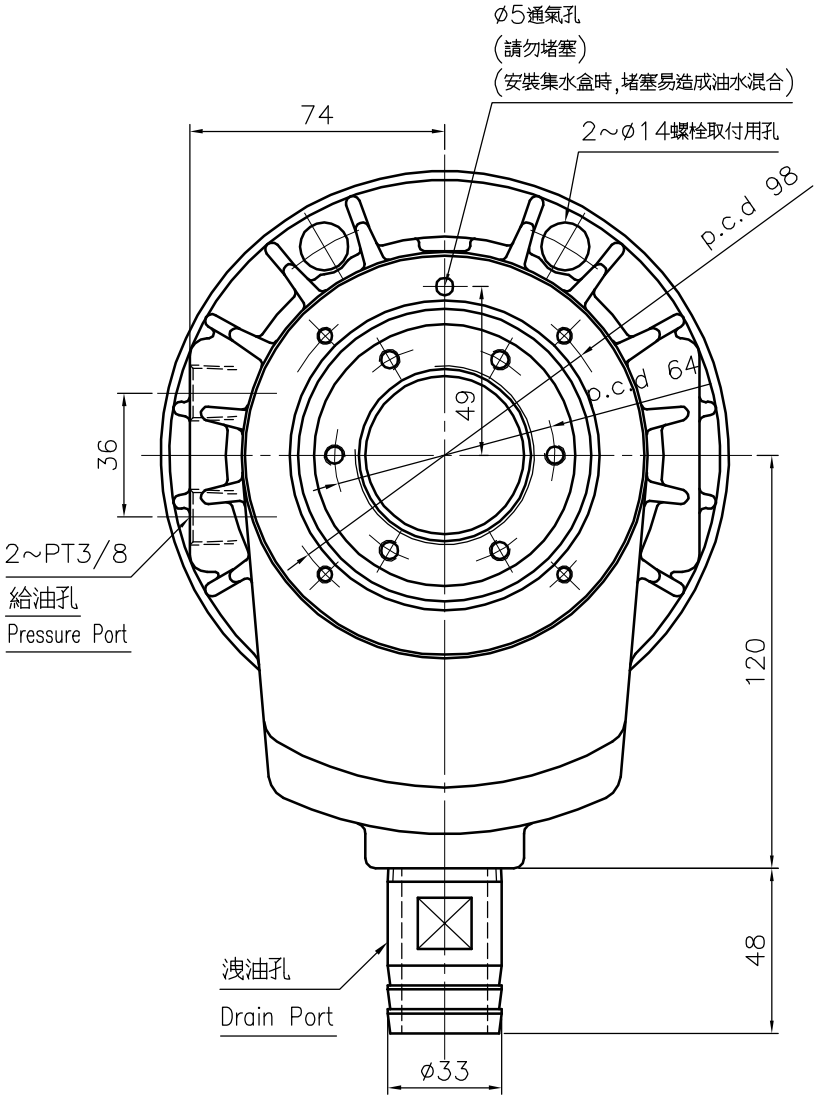

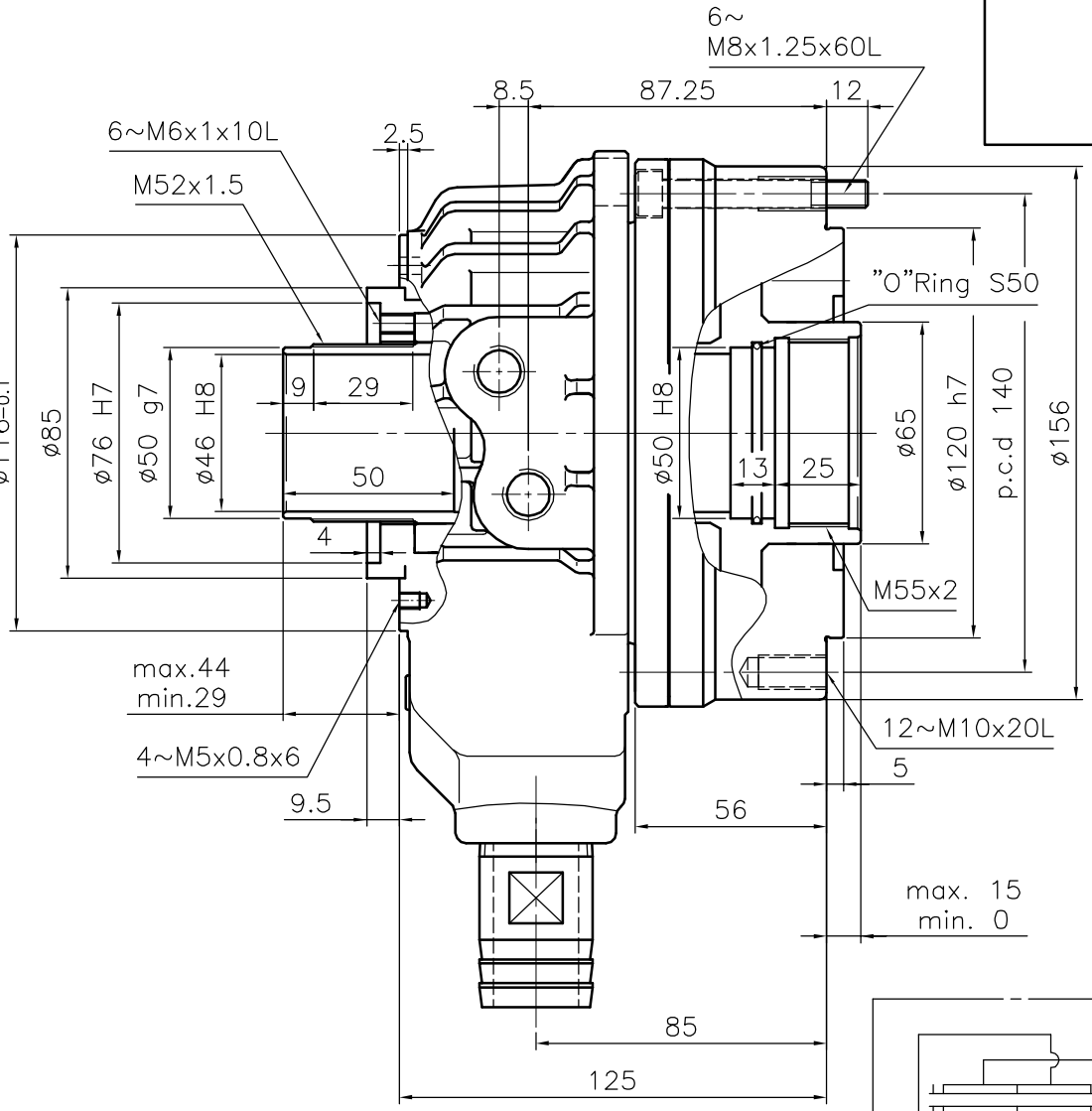

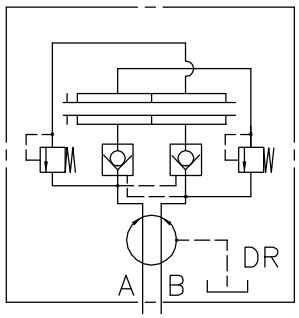

名稱 Name	超短型中空迴轉油壓缸 SHORT TYPE ROTARY HYD. CYLINDER	
規格 Spec. / 型號 Model	TK-C646	
活塞面積 Eff. piston area	押側 Extend cm^2	99.1
	拉側 Retract cm^2	88.0
行程 Piston stroke mm		15
最高使用迴轉數 Max. speed r.p.m.		7000
最高使用壓力 Max. pressure kgf/cm^2		45
I Moment of intertia kgf m^2		0.018
重量 Weight kgs		7.5
總洩漏量 otal oil leakage liter/min		3.0

- 洩油孔配管務必單獨接回油槽,以避免產生背壓.
- The drain port should be independently connected to oil tank to avoid back pressure.

*為確保產品品質日益精進,敝公司擁有設計變更之權. *Subject to technical changes.

AUTOGRIP 佳賀精機股份有限公司
AUTOGRIP MACHINERY CO., LTD.

A3 | 版本/次 | T00 | 日期 | 2021-05-07 | 檔案 | \CLD2\CF-TK-C646