＊訂購時請將圖面連同訂單一併回傳．　＊Please send back with order while ordering.

客戶確認 Confirmed

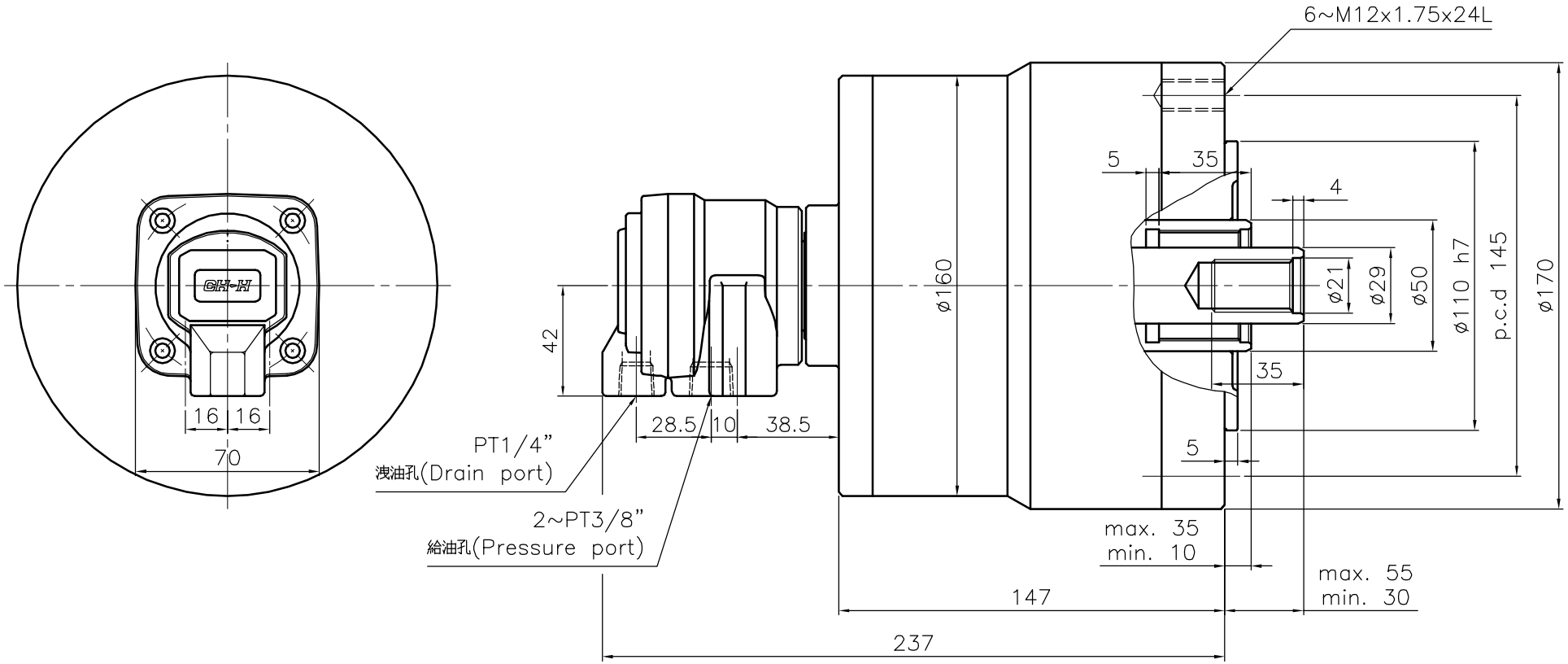

名稱 Name	雙桿式迴轉油壓缸 DOUBLE-ROD ROTATIND H.C.	
規格 Spec. / 型號 Model	RD−125	
活塞面積 Eff. piston area	押側 Extend cm^2	122.7/126.1
	拉側 Retract cm^2	116.1/113.1
行程 Piston stroke mm		25/25
最高使用迴轉數 Max. speed r.p.m.		5000
最高使用壓力 Max. pressure kgf/cm^2		30
I Moment of inertia $kgf\,m^2$		0.15
重量 Weight kgs		11.5
總洩漏量 otal oil leakage liter/min		0.8

- 洩油孔配管務必單獨接回油槽，以避免產生背壓．
- The drain port should be independently connected to oil tank to avoid back pressure.

＊為確保產品品質日益精進，敝公司擁有設計變更之權．　＊Subject to technical changes.

佳賀精機股份有限公司
AUTOGRIP MACHINERY CO., LTD.

A3	版本/次	B.1	日期	2011/07/06	檔案	\CLD1\CF-RD-0825