*訂購時請將圖面連同訂單一併回傳． *Please send back with order while ordering.

客戶確認 Confirmed

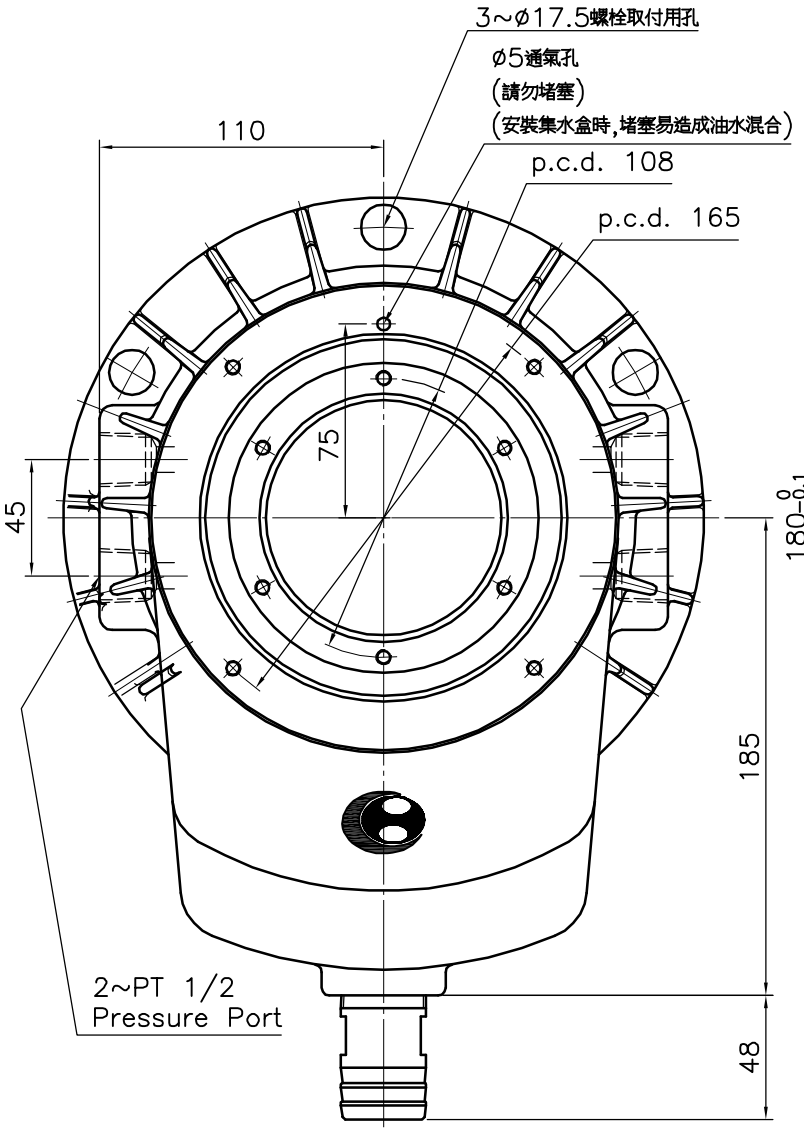

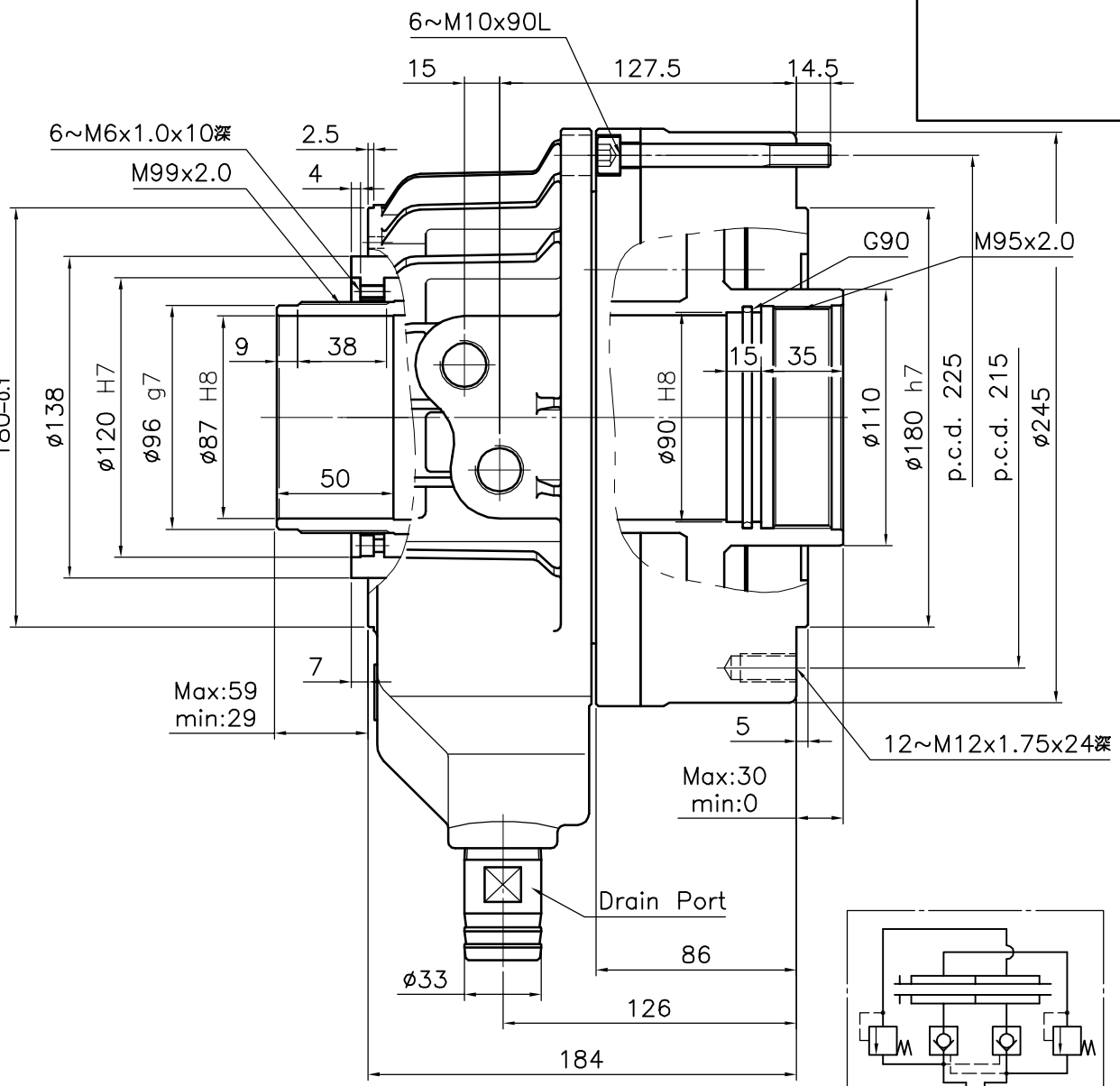

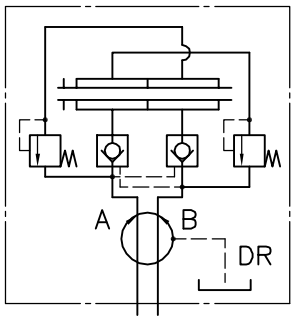

名稱 Name	超短型中空迴轉油壓缸 Short type rotating hydraulic cylinder	
規格 Spec. / 型號 Model	TK-A1287	
活塞面積 Eff. piston area	押側 Extend cm^2	234.0
	拉側 Retract cm^2	217.5
行程	Piston stroke mm	30
最高使用迴轉數	Max. speed r.p.m.	3800
最高使用壓力	Max. pressure kgf/cm^2	40
I	Moment of intertia $kgf\ m^2$	0.092
重量	Weight kgs	24.8
總洩漏量	otal oil leakage liter/min	4.5

- 洩油孔配管務必單獨接回油槽，以避免產生背壓．
- The drain port should be independently connected to oil tank to avoid back pressure.

*為確保產品品質日益精進，敝公司擁有設計變更之權． *Subject to technical changes.

佳賀精機股份有限公司
AUTOGRIP MACHINERY CO., LTD.

A3	版本/次	B	日期	2008/07/30	檔案	\CLD2\TK-1287