規格 Spec. / 型號 Model	楔心行程 mm Plunger Stroke	滑座行程 mm Slider Stroke	容許油壓缸推力 kgf Max D.B. pull	最高迴轉數 r.p.m. Max speed	GD^2 kg·m²	重量 kg Weight
FA-615	15	15	340	1200	–	11.9

客戶確認 Confirmed

*訂購時請將圖面連同訂單一併回傳． *Please send back with order while ordering.

*此機型不適合應用於伺服控制機構． *The model is not suitable for servo control mechanism.

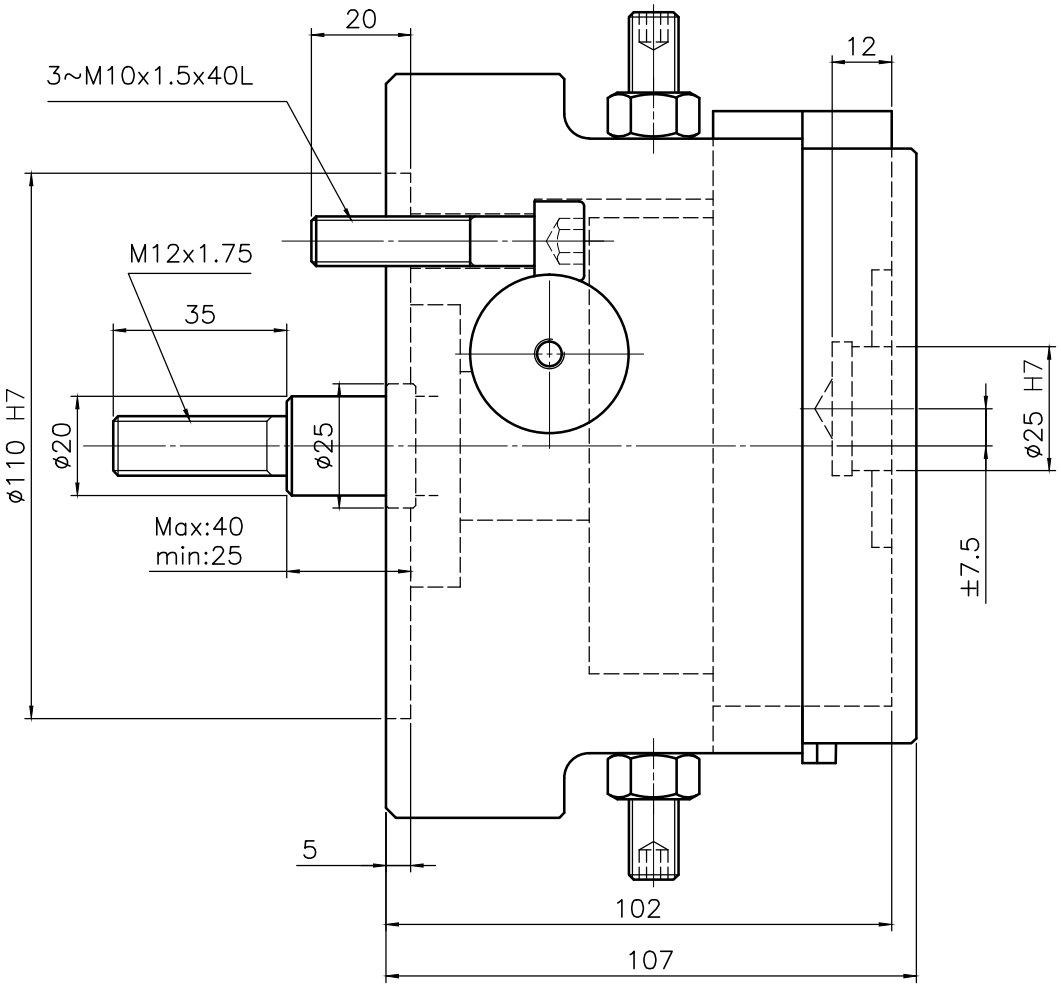

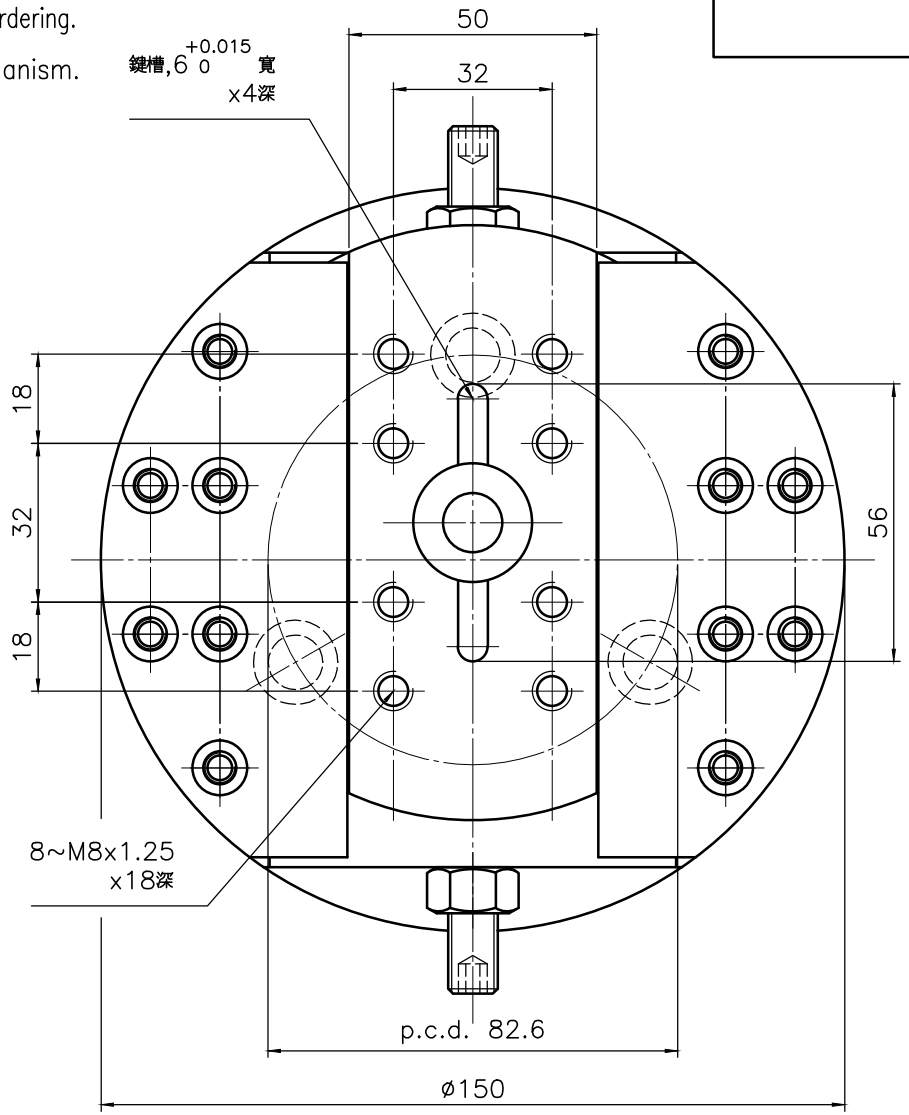

展刀搪溝頭

*為確保產品品質日益精進，敝公司擁有設計變更之權． *Subject to technical changes.

AUTOGRIP AUTOGRIP MACHINERY CO., LTD.

A3	版本/次	B	日期	2007/09/26	檔 案	\CHK\CF-FA-615