| 規格 Spec. / 型號 Model | 楔心行程 mm Plunger Stroke | 爪行程 mm Jaw Stroke | 夾持直徑 Chucking Dia. mm 最大 Max. | 夾持直徑 Chucking Dia. mm 最小 min. | 容許油壓缸推力 kgf Max D.B. pull | 最大夾持力 kgf Max clamping force | 最高迴轉數 r.p.m. Max speed | I kg·m² | 重量 kg Weight |
|---|---|---|---|---|---|---|---|---|---|
| 1L-10 | 30 | 24 | 254 | 17 | 2200 | 4950 | 2400 | 0.28 | 38.8 |

客戶確認 Confirmed

*訂購時請將圖面連同訂單一併回傳。 *Please send back with order while ordering.

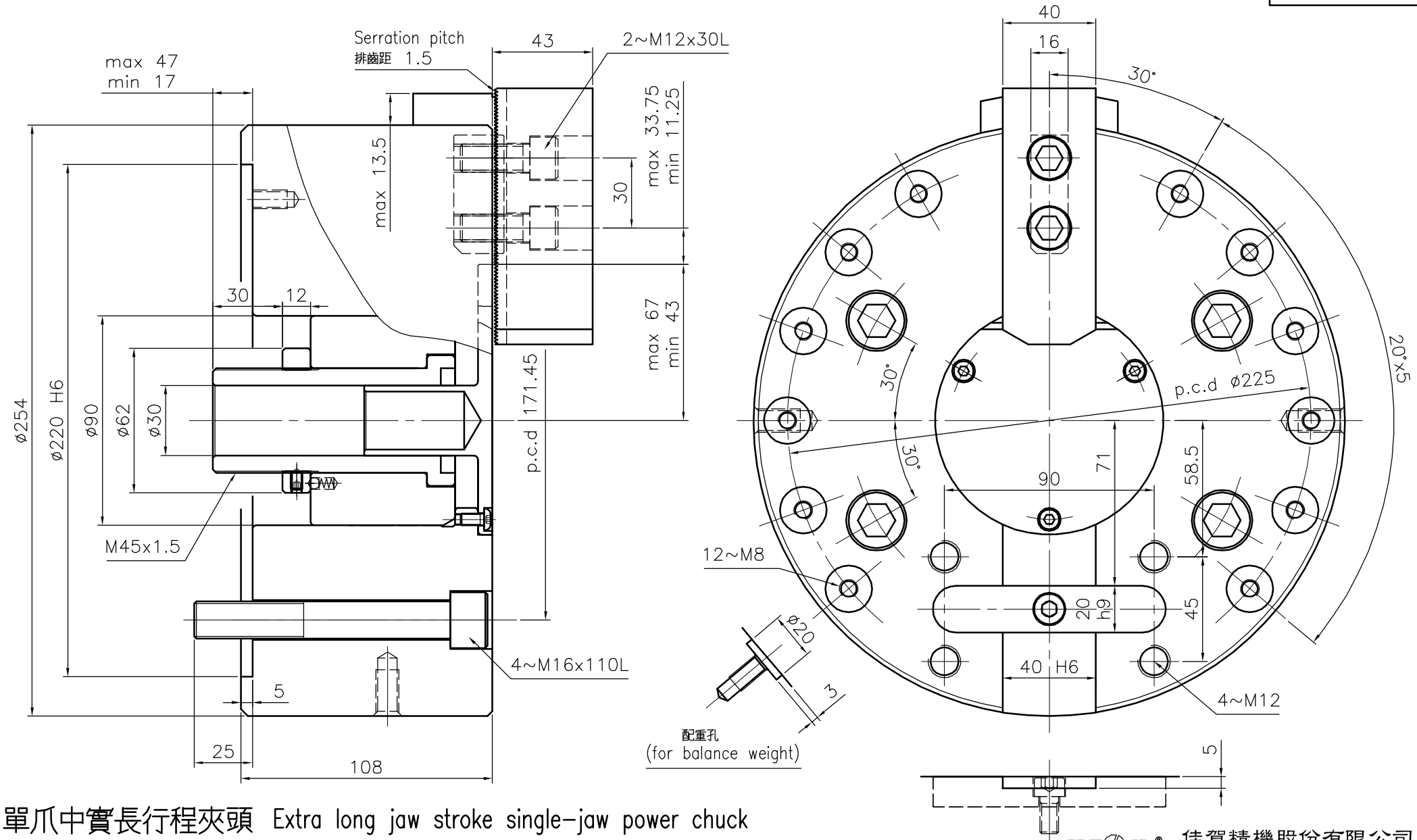


# 單爪中實長行程夾頭 Extra long jaw stroke single-jaw power chuck

*為確保產品品質日益精進，敝公司擁有設計變更之權。 *Subject to technical changes.

佳賀精機股份有限公司
AUTOGRIP MACHINERY CO., LTD.

| A3 | 版本/次 | B | 1 | 2 | 3 | 4 | 日期 | 2012/09/25 | 檔 案 | \CHK\CF-1L-10 |
|---|---|---|---|---|---|---|---|---|---|---|